TESTit

Mesurer la force de serrage directement au niveau du point de serrage

www.hainbuch.fr

France
HAINBUCH
TECHNIQUE DE SERRAGE

TESTit appareil de mesure de la force de serrage

Il est indispensable de procéder à un contrôle régulier de la force de serrage et de la force de tirage pour assurer un processus sûr, précis et productif. Il n'est plus possible aujourd'hui de fabriquer avec »des forces de serrage/ de tirage théoriques«. De plus, la norme DIN EN 1550 exige que les mesures statiques de la force de serrage soient effectuées à intervalles réguliers.

L'appareil de mesure de la force de serrage TESTit mesure et enregistre la force du serrage extérieur et intérieur et même la force de tirage des cônes HSK.

TESTit comprend deux parties : L'unité de base, le module IT, et les unités de mesure, les modules TEST. Le module IT vous est nécessaire une seule fois – peu importe que vous souhaitiez mesurer la force du serrage extérieur ou intérieur ou la force de tirage. Il s'agit de la base d'une certaine manière. Selon l'application, il existe différents modules TEST que vous pouvez raccorder facilement par plug & play au module IT. Les modules TEST en version spéciale s'adaptent aussi au module IT. On a pensé à tout !

Avec TESTit, vous ne laissez pas la force de serrage et de tirage au hasard, vous évitez les déformations de la pièce d'usinage et vous réduisez les rebuts.

Points importants en bref

- Mesure de la force de serrage pour serrage intérieur et serrage extérieur
- Mesure de la force de tirage des cônes HSK
- Deux unités, connectées par plug & play :
  Module IT – 1 seul nécessaire
  Module TEST – pour différentes applications de mesure
- Utilisation pour des systèmes de serrage tournant et stationnaire
- Logiciel pour visualiser et archiver

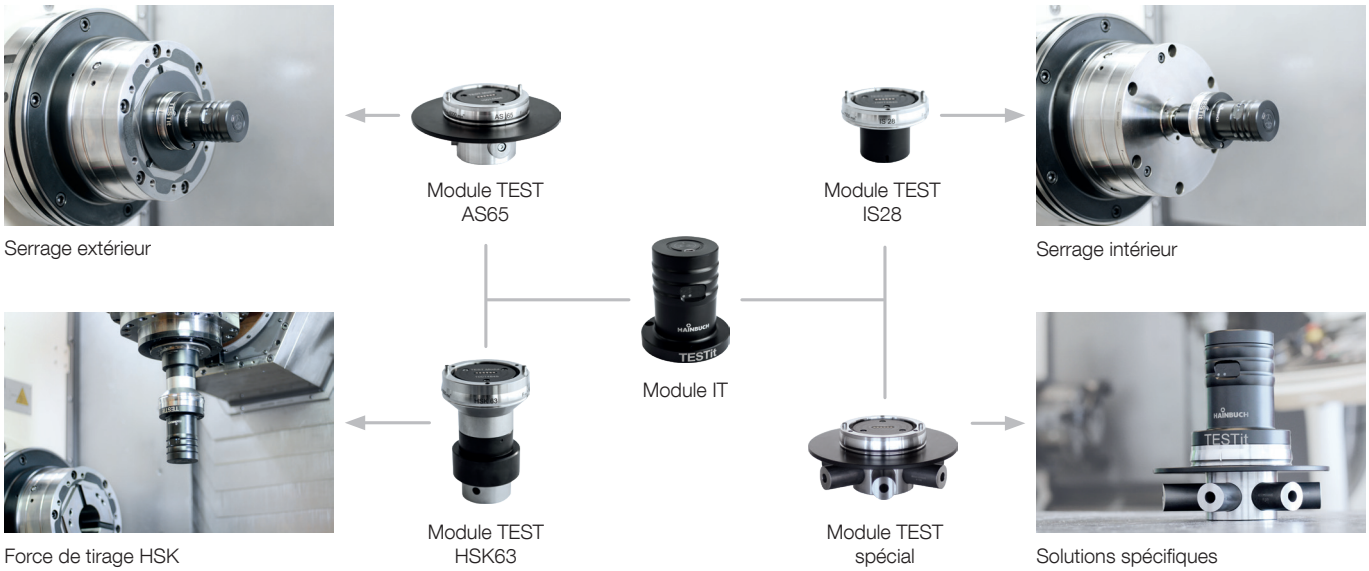

Variantes des modules TEST

	Serrage extérieur 1	Serrage extérieur 2/3	Serrage intérieur	Force de tirage HSK
Tailles	AS18	AS32, AS65, AS65-4	IS28, IS50, IS70	HSK40, HSK50, HSK63, HSK100
Description	Mesure de la force de serrage pour les moyens de serrage extérieurs avec surface de serrage ronde et lisse	Mesure de la force de serrage pour les moyens de serrage extérieurs avec surface de serrage lisse	Mesure de la force de serrage pour les moyens de serrage intérieurs avec surface de serrage ronde et lisse	Mesure de la force de tirage dans le cône HSK [cône de corps creux] fixation de l'outil
Utilisation	■ Têtes de serrage et pinces de serrage ■ Mandrin 3 mors	■ Pour serrage extérieur 2 : Têtes de serrage et pinces de serrage / mandrins à 3 mors / mandrins à 2 mors / étaux / dispositif de serrage centrique ■ Pour serrage extérieur 3 : Mandrins à 4 mors / 2x2 mandrins de serrage extérieur / mandrins à 2 mors / étaux / dispositif de serrage centrique	■ Douilles de serrage à segments	■ Cône de arbre creux
Champs d'application	Multibroches	Centre d'usinage, tour	Centre d'usinage, tour	Centre d'usinage

Récapitulatif de commande Module IT

Produit	Variante	Disponibilité sur stock	N° de matériau
Module IT	sans appareil d'affichage	✔	10014934
	avec appareil d'affichage	✔	10014933

Attention :
Module IT et module TEST disponibles séparément.
Système requis Logiciel : Système d'exploitation Windows 10, à partir de la version 1709.

Livré sans appareil d'affichage

- Module IT [unité de base], durée d'utilisation de la batterie env. 8 h
- Logiciel de mesure et d'affichage [clé USB]
- Clé Bluetooth®
- Coffret de rangement

Livré avec appareil d'affichage

- Module IT [unité de base], durée d'utilisation de la batterie env. 8 h
- Terminal : tablette 10 pouces servant de terminal
- Logiciel de mesure et d'affichage
- Coffret de rangement

Logiciel TESTit

- 3 variantes pour visualiser les valeurs de mesure : graphique à barres, affichage vitesse, graphiques [graphique force/vitesse de rotation]
- Archivage des résultats de mesure au format PDF et CSV
- Connexion avec TESTit par Bluetooth®

TESTit appareil de mesure de la force de serrage

TESTit pour le serrage extérieur en détail

Désignation	
1 Module TEST [unité de mesure] 2 Module IT [unité de base] 3 Segments de mesure [3 x décalés de 120° pour le serrage extérieur 1/2, 2 x décalés de 180° pour mesure en 2 mors pour le serrage extérieur 2/3 et 4 x décalés de 90° pour le serrage extérieur 3] 4 Raccord USB pour charger la batterie 5 Repère de positionnement 6 Mandrin de serrage avec tête de serrage standard [alésage lisse]	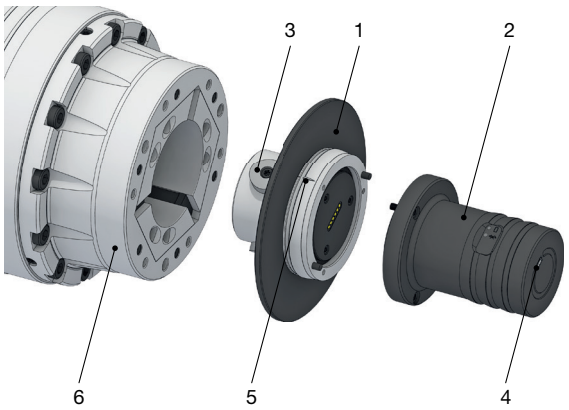

TESTit pour le serrage intérieur en détail

Désignation	
1 Module TEST [unité de mesure] 2 Module IT [unité de base] 3 Segments de mesure [3 x décalés de 120°] 4 Raccord USB pour charger la batterie 5 Repère de positionnement 6 Mandrin expansible avec douille de serrage à segments standard [alésage lisse]	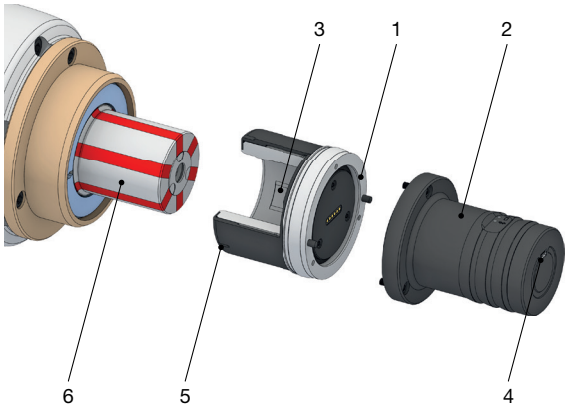

TESTit pour force de tirage HSK en détail

Désignation	
1 Module TEST [unité de mesure] 2 Module IT [unité de base] 3 Élément de mesure 4 Raccord USB pour charger la batterie 5 Broche d'outil avec dispositif HSK	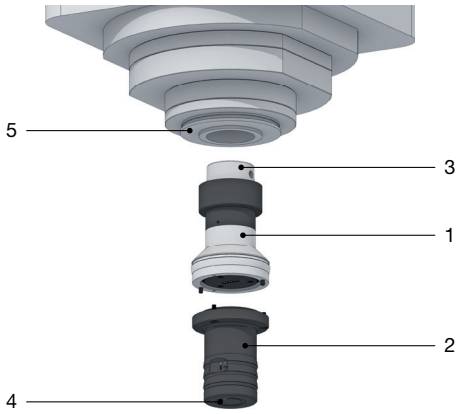

TESTit pour le serrage extérieur. Données techniques

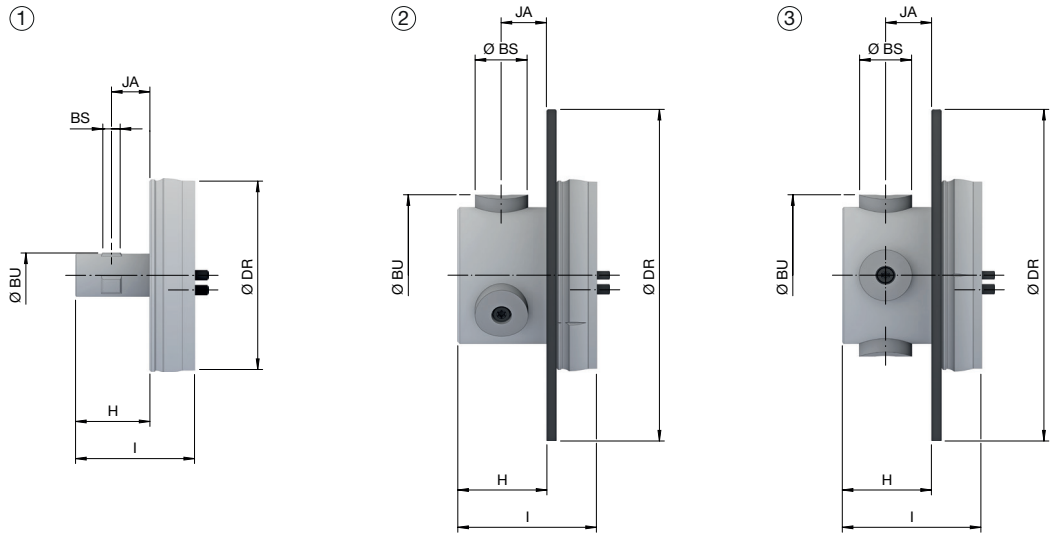

Taille		AS18	AS32	AS65	AS65-4
Ø de serrage [mm]	BU	**18**	**32**	**65**	
Type		1	2		3
Plage de mesure radiale [4 points de mesure] [kN]					0 – 150
Plage de mesure radiale [3 points de mesure] [kN]		0 – 75	0 – 140	0 – 225	
Plage de mesure centrique [2 points de mesure] [kN]			0 – 90	0 – 150	
Précision de mesure de la valeur finale ± [%]		≤ 3			
Vitesse de rotation n maxi [tr/min.]		10000	8000	6000	
Longueur totale [mm]	l	48		56	
Ø extérieur [mm]	DR	76	134		
Longueur [mm]	H	30	28	36	
Longueur 2 [mm]	BS	7	14	21	
Écartement [mm]	JA	15,5	14,5	18,5	
Disponibilité sur stock		✔	✔	✔	✔
N° de matériau		10014843	10014845	10014846	10014847

Contenu de la livraison

- Le module TEST avec un jeu de boulons de mesure du Ø indiqué [sauf AS18]
- Service de maintenance [calibrage]
- Coffret de rangement

Segments de mesure

Produit	Image	Convient pour	Ø de serrage [mm]	Application	Disponibilité sur stock	N° de matériau
Segments de mesure		AS32	32	Pour la mesure de la force de serrage en 2 points	✔	10015181
				Pour la mesure de la force de serrage en 3 points	✔	10015184
			42		-	10015185
			52		-	10015187
			65		✔	10015188
		AS65		Pour la mesure de la force de serrage en 3 et 2 points	✔	10015190
			80		-	10015191
			100		✔	10015193
			120		✔	10015195
		AS65-4	65	Pour la mesure de la force de serrage en 4 et 2 points	✔	10015197
			120		✔	10015198

TESTit appareil de mesure de la force de serrage

Modules TEST pour serrage intérieur. Données techniques

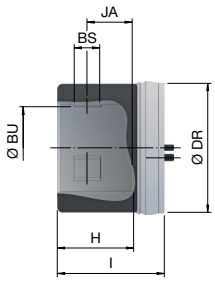

Taille		IS28	IS50	IS70
Ø de serrage [mm]	BU	**28**	**50**	**70**
Plage de mesure radiale [3 points de mesure] [kN]		0 – 100	0 – 200	0 – 240
Précision de mesure de la valeur finale ± [%]		≤ 5		
Vitesse de rotation n maxi [tr/min.]		7000		6000
Longueur totale [mm]	I	53	63	68
Ø extérieur [mm]	DR	76		95,5
Longueur [mm]	H	35	45	50
Longueur 2 [mm]	BS	15		19
Écartement [mm]	JA	21,5	27,5	30,5
Disponibilité sur stock		✔	✔	✔
N° de matériau		10014840	10014841	10014842

Contenu de la livraison

- Le module TEST
- Service de maintenance [calibrage]
- Coffret de rangement

Modules TEST pour force de tirage HSK. Données techniques

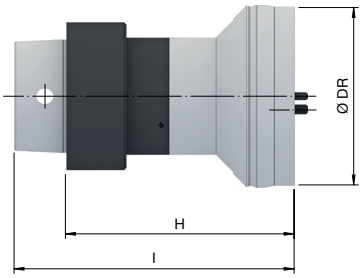

Taille		HSK40	HSK50	HSK63	HSK100
Plage de mesure max. axiale [kN]		**0 – 20**		**0 – 50**	**0 – 90**
Précision de mesure de la valeur finale ± [%]		≤ 3			
Longueur totale [mm]	I	105	115,5	120	188,5
Ø extérieur [mm]	DR	76			100
Longueur [mm]	H	91	98		138,5
Disponibilité sur stock		-	-	✔	-
N° de matériau		10015203	10015204	10014848	10015205

Contenu de la livraison

- Le module TEST
- Service de maintenance [calibrage]
- Coffret de rangement

05.21 N° de pièce 60000407 Sous réserve de modification technique.

France
HAINBUCH

HAINBUCH FRANCE · TECHNIQUE DE SERRAGE · 1600 Route de la Lième ZI Lons Perrigny · 39570 Perrigny · France
Tél. +33 84 87 66 66 · Fax +33 84 87 66 77 · info@hainbuch.fr · www.hainbuch.fr