Adaptateur à tête de serrage

Accessoires

France
HAINBUCH
TECHNIQUE DE SERRAGE

www.hainbuch.fr

Adaptateur à tête de serrage

Adaptateur à tête de serrage

Grandes pièces à usiner - grands mandrins de serrage - grandes têtes de serrage. Jusque-là tout va bien, mais quelquefois vous avez aussi des pièces plus petites à usiner ? Au lieu d'acheter de grandes têtes de serrage avec un petit diamètre, il existe désormais une meilleure solution : l'adaptateur de tête de serrage.

Son principe est par exemple de faire, à partir d'un mandrin de serrage de taille 100, un mandrin de serrage de taille 65 et vous pouvez ensuite changer vos têtes des serrage habituelles de 65 dans cet adaptateur de tête de serrage. Vous profitez alors de la disponibilité sur stock et du prix inférieur des têtes de serrage plus petites. En outre, vous n'avez pas besoin d'acheter de grandes têtes de serrage si vous utilisez déjà des têtes plus petites.

L'adaptateur de tête de serrage peut être rapidement et facilement changé à l'aide du dispositif de changement correspondant.

Points importants en bref

- Têtes de serrage plus petites utilisables dans des mandrins de serrage plus grands [tailles 100, 125 et 160]
- Utilisation des têtes de serrage que vous avez déjà [tailles 65 et 100]
- Changement d'équipement rapide et simple

Votre avantage :

- Économie réalisée car vous pouvez également utiliser des têtes de serrage plus petites
- Les têtes de serrage plus petites peuvent être stockées et sont ainsi plus rapidement disponibles
- Large spectre de diamètres de serrage
- Augmentation de la productivité et gain de temps grâce au changement rapide entre les petits et grands diamètres
- Souplesse de fabrication car les différentes têtes de serrage peuvent être utilisées sur plusieurs machines

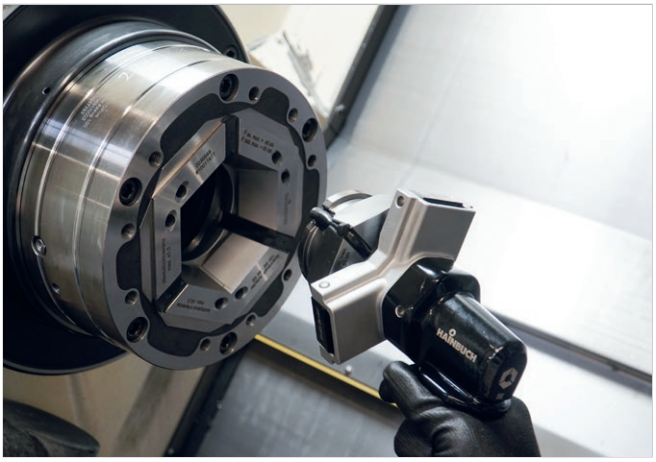

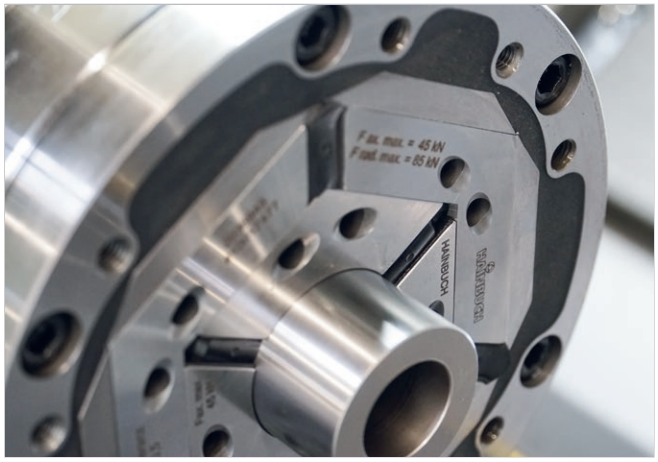

Adaptateur à tête de serrage SE en détail

Désignation	
1 Mandrin de serrage 2 Adaptateur à tête de serrage 3 Tête de serrage standard	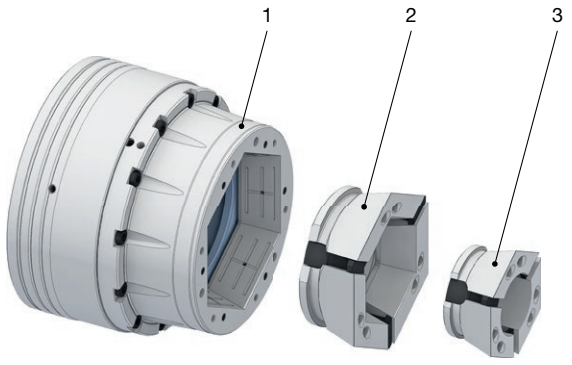

Adaptateur à tête de serrage RD en détail

Désignation	
1 Mandrin de serrage 2 Adaptateur à tête de serrage 3 Tête de serrage standard	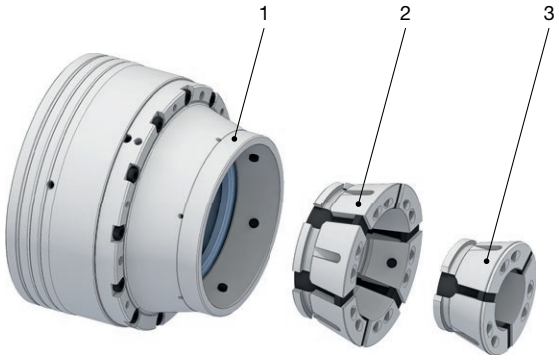

Adaptateur à tête de serrage

Adaptateur tête de serrage SE. Données techniques

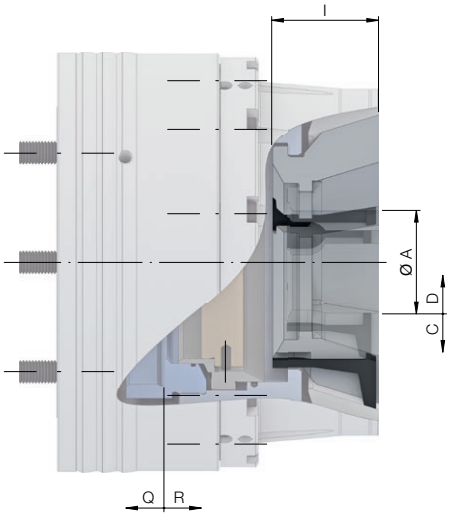

Taille		100	160
Taille de l'adaptateur		65	
Concentricité ≤ [mm]		0,030	
Force de serrage max. radiale sur la tête de serrage utilisée [kN]		85	
Force de traction axiale maxi [Traction/ Pression] [kN]		45	
Vitesse de rotation n maxi [1/min.]		5000	3200
Plage de serrage [mm]	A	3 – 65	
Réserve de serrage radiale [mm]	D	1	
Course de desserrage dans Ø [mm]	C	0,6	
Plage d'utilisation / tolérance de la pièce recommandée [mm]		± 0,5	
Réserve de serrage axiale [mm]	Q	2	
Course de desserrage axiale [mm]	R	2,5	
Longueur totale [mm]	l	56,5	57,5
Poids [kg]		2,7	6,7
Disponibilité sur stock		✔	✔
Référence		10017477	10017478

Attention : La réserve de serrage utilisable dans le Ø ne doit pas être dépassée !

La concentricité se rapporte à la pièce à usiner lorsqu'elle est serrée, tête de serrage comprise

Adaptateur tête de serrage RD. Données techniques

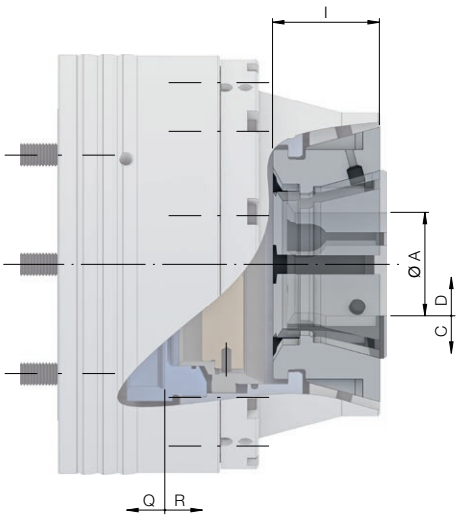

Taille		100	125	160
Taille de l'adaptateur		**65**		**100**
Concentricité ≤ [mm]		0,030	0,035	0,040
Force de serrage max. radiale sur la tête de serrage utilisée [kN]		90		127
Force de traction axiale maxi [Traction/ Pression] [kN]		45		65
Vitesse de rotation n maxi [1/min.]		3900	3200	
Plage de serrage [mm]	A	3 – 65		15 – 100
Réserve de serrage radiale [mm]	D	1		
Course de desserrage dans Ø [mm]	C	0,6		1,6
Plage d'utilisation / tolérance de la pièce recommandée [mm]		± 0,5		± 0,7
Réserve de serrage axiale [mm]	Q	2		
Course de desserrage axiale [mm]	R	2,5		4
Longueur totale [mm]	I	56,5	59,5	59
Poids [kg]		2,5	5,7	7,5
Disponibilité sur stock		✔	✔	✔
Référence		10018455	10017475	10017476

Attention : La réserve de serrage utilisable dans le Ø ne doit pas être dépassée !

La concentricité se rapporte à la pièce à usiner lorsqu'elle est serrée, tête de serrage comprise

07.21 N° de pièce 60000434 Sous réserve de modification technique.

France
HAINBUCH

HAINBUCH FRANCE · TECHNIQUE DE SERRAGE · 1600 Route de la Lième ZI Lons Perrigny · 39570 Perrigny · France
Tél. +33 84 87 66 66 · Fax +33 84 87 66 77 · info@hainbuch.fr · www.hainbuch.fr