HAINBUCH

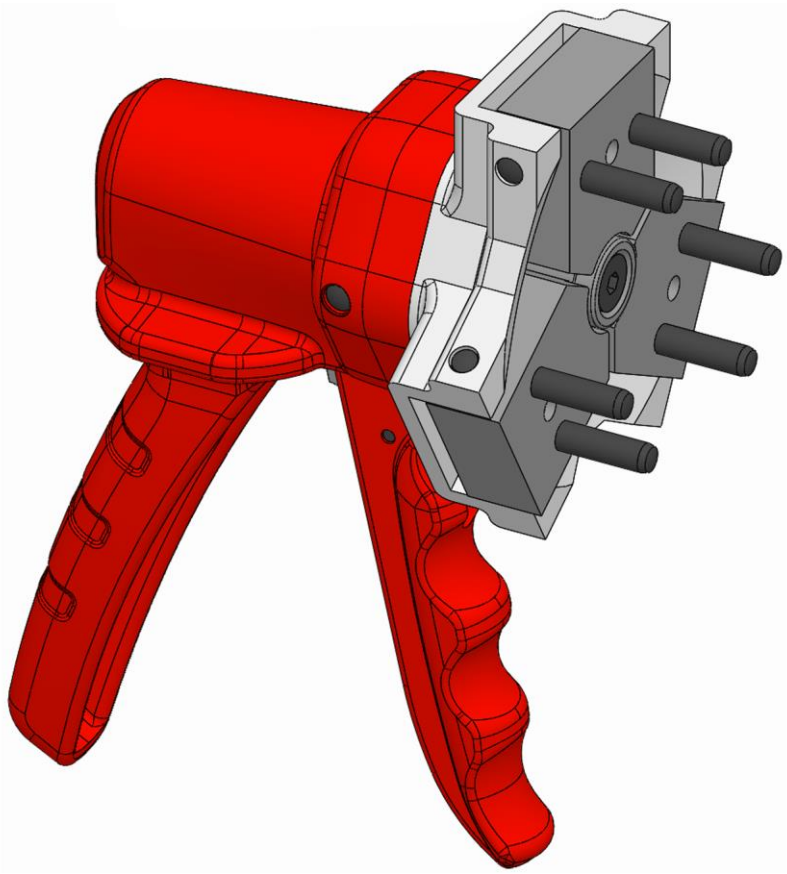

Notice abrégée

Dispositif de changement

FR

Table des matières

1 Généralités 4
1.1 Informations concernant cette notice 4
1.2 Explication des symboles 4
1.3 Limite de responsabilité 5
1.4 Conditions de garantie 5
2 Sécurité 6
2.1 Responsabilité de l’exploitant 6
2.2 Utilisation conforme 6
2.3 Dangers spécifiques 7
3 Utilisation 7
4 Utilisation 8
4.1 Sécurité d'utilisation 8
4.2 Préparation de la machine pour le montage 8
4.3 Montage de l'élément de serrage 9
4.3.1 Actionnement à poignée variante MQ 10
4.3.2 Actionnement à poignée variante MQQ 11
4.3.3 Actionnement à roue 12
4.4 Préparation de la machine pour le démontage 13
4.5 Démontage de l'élément de serrage 13
4.5.1 Actionnement à poignée variante MQ 14
4.5.2 Actionnement à poignée variante MQQ 15
4.5.3 Actionnement à roue 16

1 Généralités

1.1 Informations concernant cette notice

Cette notice permet de manipuler le produit de façon sécurisée et efficace.

La notice fait partie intégrante du produit et doit être conservée de façon accessible en permanence à proximité immédiate du produit pour le personnel. Le personnel doit avoir lu attentivement et compris cette notice avant de commencer tous travaux.

Les illustrations dans cette notice servent à la compréhension de base et peuvent différer du modèle effectif du produit.

AVERTISSEMENT

Blessures graves par des produits individuels ou leurs combinaisons inadaptées !

- Toutes les notices d'utilisation des différents produits et de leurs combinaisons doivent être lues et respectées.

1.2 Explication des symboles

Les consignes de sécurité sont indiquées par des symboles dans cette notice. Les consignes de sécurité sont introduites par des mots d'avertissement qui décrivent l'étendue du risque.

Respecter impérativement les consignes de sécurité et agir avec prudence pour éviter les accidents, les blessures physiques et les dommages matériels.

Consignes de sécurité

AVERTISSEMENT

… indique une situation potentielle dangereuse, pouvant entraîner un décès ou des blessures graves si elle n'est pas évitée.

ATTENTION

… indique une situation potentielle dangereuse, pouvant entraîner des blessures moyennes ou légères si elle n'est pas évitée.

Conseils et recommandations

… fait référence à d'autres documents pour une manipulation en toute sécurité.

Des symboles d'avertissement peuvent être indiqués sur le produit ou ses pièces individuelles.

Respecter impérativement les symboles d'avertissement et agir avec prudence pour éviter les accidents, les blessures physiques et les dommages matériels.

… signale une accumulation d'énergie [par exemple par des ressorts].

… avertit contre les blessures aux mains.

… indique qu'il faut lire la notice d'utilisation du produit.

1.3 Limite de responsabilité

Le fabricant n'assume aucune responsabilité pour les dommages provoqués dans les cas suivants :

- Non-respect de la notice
- Utilisation non conforme
- Intervention de personnes non formées
- Transformations arbitraires
- Modifications techniques
- Utilisation de pièces de rechange non homologuées
- Utilisation d'accessoires non homologués

Les obligations spécifiées dans le contrat de livraison, les conditions de vente générales ainsi que les conditions de livraison du fabricant et les réglementations légales applicables au moment de la conclusion du contrat s'appliquent.

1.4 Conditions de garantie

Les conditions de garantie sont spécifiées dans les conditions générales de vente du fabricant.

2 Sécurité

2.1 Responsabilité de l’exploitant

Le produit est utilisé dans le secteur professionnel et industriel. L’exploitant du produit est donc soumis à des obligations légales relatives à la sécurité au travail.

En plus des consignes de sécurité dans ce manuel d’utilisation, les dispositions locales relatives à la sécurité, à la prévention des accidents et à la protection de l’environnement applicables au domaine d'application du produit ainsi que la notice de la machine-outil doivent être respectées.

Aucune modification ne doit être apportée au produit. La responsabilité en cas de blessures physiques et / ou de dommages matériels associé(e)s incombe entièrement à l’exploitant.

2.2 Utilisation conforme

Le dispositif de changement convient pour le montage / démontage d'éléments de serrage. Il ne doit pas rester dans la machine-outil, mais doit être retiré avant le début de l’usinage.

La rotation de la broche de la machine avec le dispositif de changement en place est interdite.

Le produit sert uniquement à l’usage décrit dans cette notice [voir chapitre « Utilisation »]. En outre, un usage étendu peut être convenu contractuellement entre le fabricant et l’exploitant.

AVERTISSEMENT

Blessures graves en cas de mauvaise utilisation du produit !

- Ne pas laisser le dispositif de changement dans la zone de travail de la machine pendant l’usinage.
- Ne jamais mettre la broche de la machine en rotation avec le dispositif de changement en place.
- À utiliser uniquement pour l’usage spécifié [voir chapitre « Utilisation »].
- À utiliser uniquement avec des éléments de serrage compatibles.

Les réclamations de toute sorte concernant des dommages provoqués par une utilisation non conforme sont exclues.

Une utilisation non conforme du produit est par exemple

- Si le produit est utilisé pour des éléments de serrage non prévus.

2.3 Dangers spécifiques

La section suivante décrit les risques résiduels qui résultent du montage de l'élément de serrage dans un produit avec un dispositif de changement. Dans tous les cas, les risques résiduels, qui ont été définis dans le cadre d'une analyse des risques de la machine-outil, doivent être spécifiés par l'exploitant.

Respecter les consignes de sécurité mentionnées ici et les avertissements dans les autres chapitres de cette notice d'utilisation pour réduire les risques pour la santé et éviter les situations dangereuses.

Utilisation non conforme

AVERTISSEMENT

Blessures graves si le dispositif de changement est endommagé !

- Un dispositif de changement endommagé doit être immédiatement exclu de toute utilisation [voir chapitre « Tableau des dysfonctionnements »].
- Si le dispositif de changement est endommagé, contacter immédiatement le fabricant.

Course

AVERTISSEMENT

Blessures graves par écrasement provoquées par la course du produit !

- Ne jamais passer les mains dans la zone des pièces mobiles.

3 Utilisation

Le produit sert uniquement à monter et démonter des têtes de serrage HAINBUCH dans ou hors de moyens de serrage correspondants.

En plus de son usage général, le présent produit a été conçu et développé pour une application spéciale et documentée [voir schéma de la situation de serrage ou confirmation de commande].

Les autres domaines d'application nécessitent une autorisation explicite par le fabricant.

4 Utilisation

4.1 Sécurité d'utilisation

ATTENTION

Blessures par écrasement en cas d'installation non conforme du dispositif de changement sur la tête de serrage !

- Lors de l'installation du dispositif de changement, ne jamais passer les membres dans la zone des tiges interchangeables.

En plus de cette notice d'utilisation, la notice d'utilisation du moyen de serrage associé doit également être lue et respectée.

4.2 Préparation de la machine pour le montage

1. Mettre la machine en mode de réglage.
2. Réduire la pression de fonctionement au minimum.
3. Retirer les outils de coupe et / ou les objets pointus de la zone de travail de la machine ou les couvrir.

4.3 Montage de l'élément de serrage

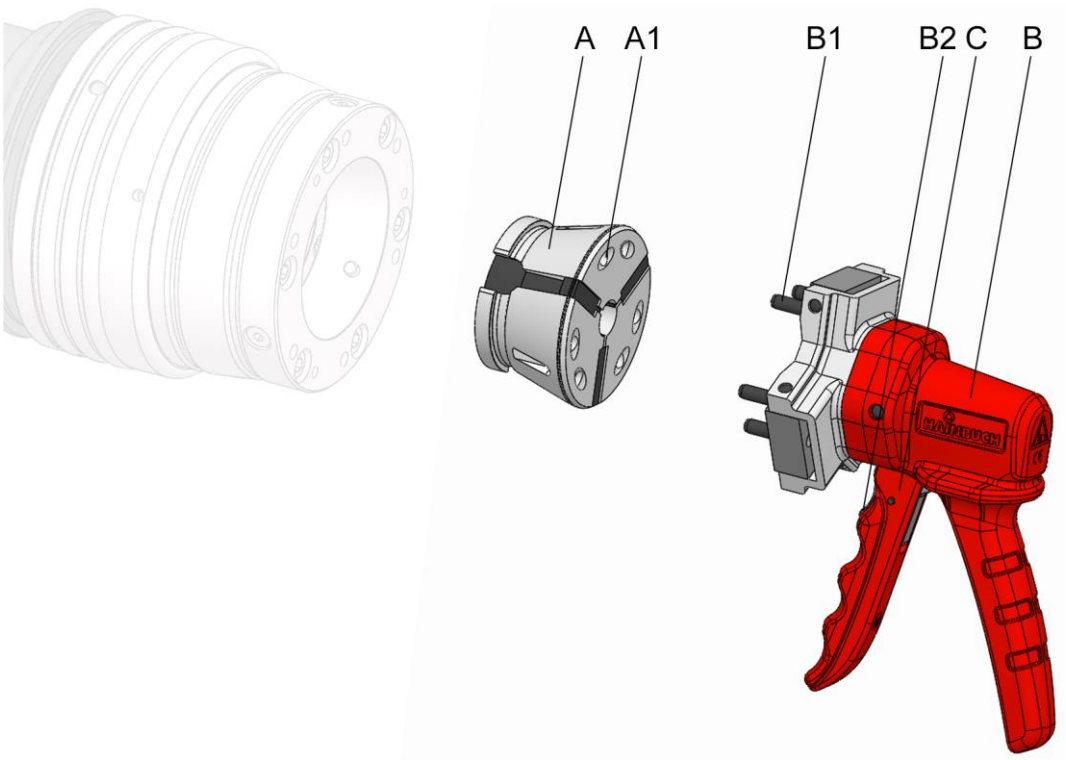

A Tête de serrage
A1 Trous de changement de la tête de serrage
B Dispositif de changement actionnement à poignée ou à roue [selon la taille]
B1 Tiges du dispositif de changement
B2 Levier d'enclenchement dispositif de changement [actionnement à poignée]
C Actionnement à poignée ou à roue

4.3.1 Actionnement à poignée variante MQ

1. Préparer la machine pour les étapes suivantes tel que décrit dans le chapitre « Préparation de la machine pour le montage ».
2. Placer le moyen de serrage en position débloquée.

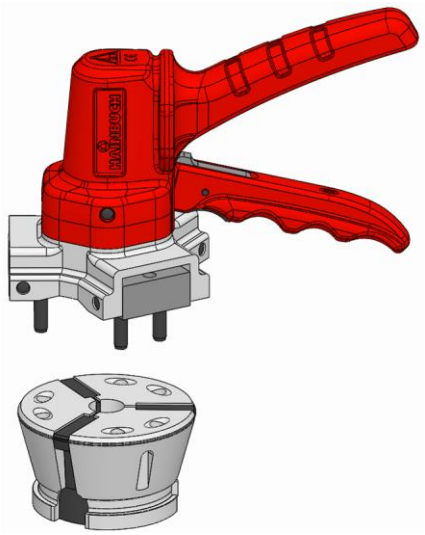

3. Déposer la tête de serrage du côté plat avec les trous interchangeables de la tête de serrage vers le haut sur un support plat et stable ou dans un support adapté.
4. Insérer les tiges du dispositif de changement dans les trous interchangeables de la tête de serrage.

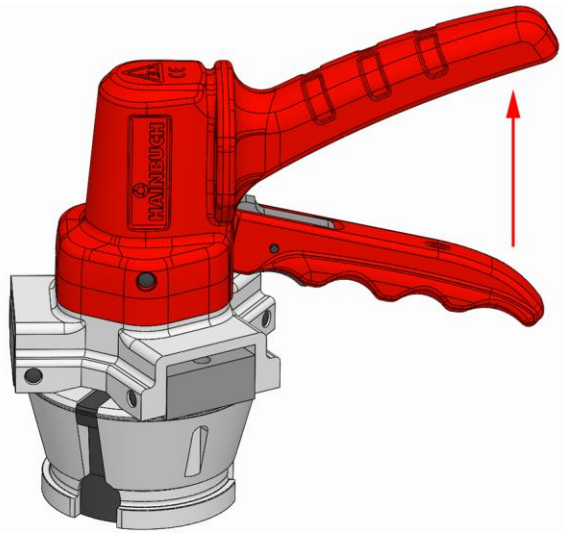

5. Actionner le dispositif de changement jusqu’à ce que la poignée s’enclenche de façon sensible.
6. Insérer la tête de serrage dans le moyen de serrage avec le dispositif de changement [voir chapitre « Montage de l'élément de serrage » dans la notice d’utilisation du moyen de serrage].
7. Déverrouiller et retirer le dispositif de changement en actionnant le levier d’enclenchement.

4.3.2 Actionnement à poignée variante MQQ

1. Préparer la machine pour les étapes suivantes tel que décrit dans le chapitre « Préparation de la machine pour le montage ».
2. Placer le moyen de serrage en position débloquée.

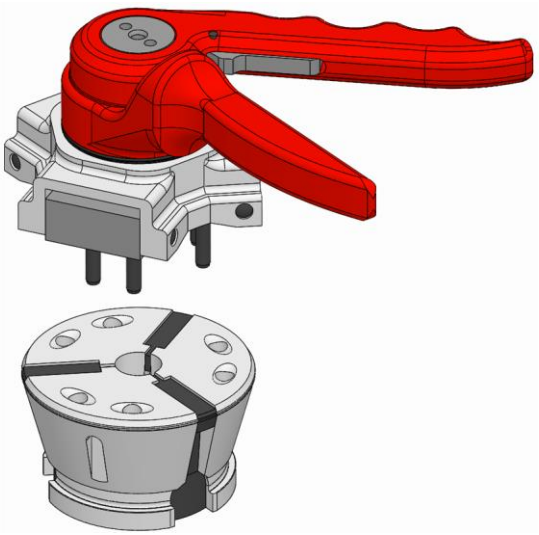

3. Déposer la tête de serrage du côté plat avec les trous interchangeables de la tête de serrage vers le haut sur un support plat et stable ou dans un support adapté.
4. Insérer les tiges du dispositif de changement dans les trous interchangeables de la tête de serrage.

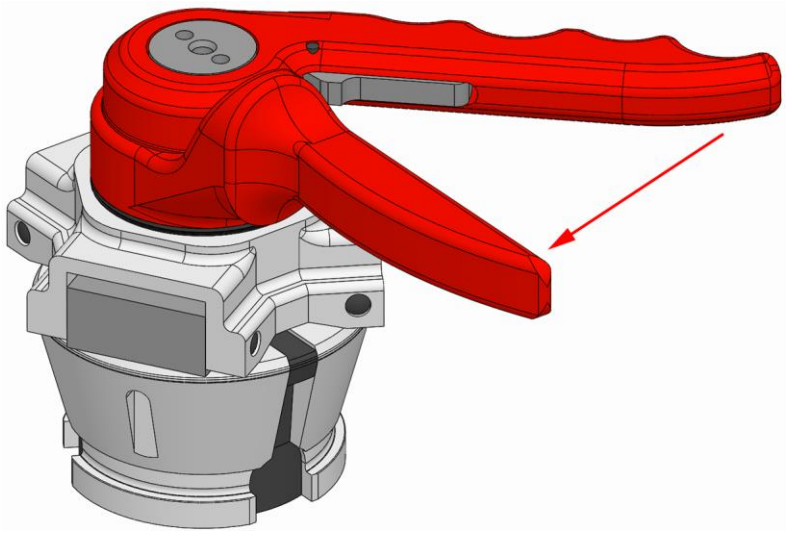

5. Actionner le dispositif de changement jusqu'à ce que la poignée s'enclenche de façon sensible.
6. Insérer la tête de serrage dans le moyen de serrage avec le dispositif de changement [voir chapitre « Montage de l'élément de serrage » dans la notice d'utilisation du moyen de serrage].
7. Déverrouiller et retirer le dispositif de changement en actionnant le levier d'enclenchement.

4.3.3 Actionnement à roue

1. Préparer la machine pour les étapes suivantes tel que décrit dans le chapitre « Préparation de la machine pour le montage ».
2. Placer le moyen de serrage en position débloquée.

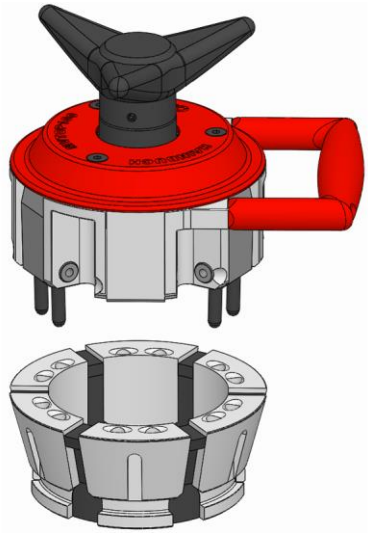

3. Déposer la tête de serrage du côté plat avec les trous interchangeables de la tête de serrage vers le haut sur un support plat et stable ou dans un support adapté.
4. Insérer les tiges du dispositif de changement dans les trous interchangeables de la tête de serrage.

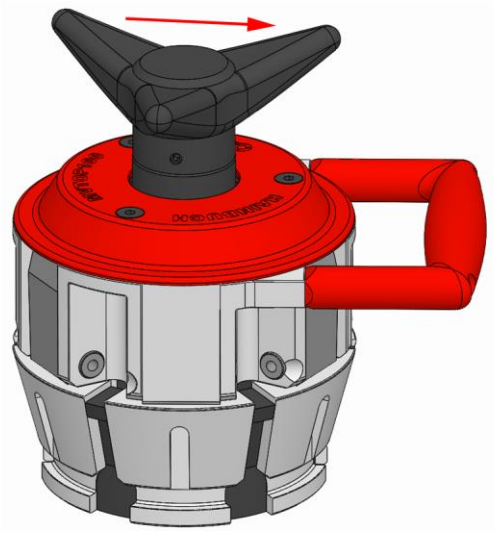

5. Actionner le dispositif de changement en tournant la roue jusqu’en butée.
6. Insérer la tête de serrage dans le moyen de serrage avec le dispositif de changement [voir chapitre « Montage de l'élément de serrage » dans la notice d’utilisation du moyen de serrage].
7. Déverrouiller et retirer le dispositif de changement en retournant entièrement la roue.

4.4 Préparation de la machine pour le démontage

1. Mettre la machine en mode de réglage.
2. Réduire la pression de fonctionement au minimum.
3. Retirer les outils de coupe et / ou les objets pointus de la zone de travail de la machine ou les couvrir.
4. Vidanger et éliminer de façon écologique les agents de fonctionnement et les agents auxiliaires ainsi que les résidus de matériaux d'usinage.

4.5 Démontage de l'élément de serrage

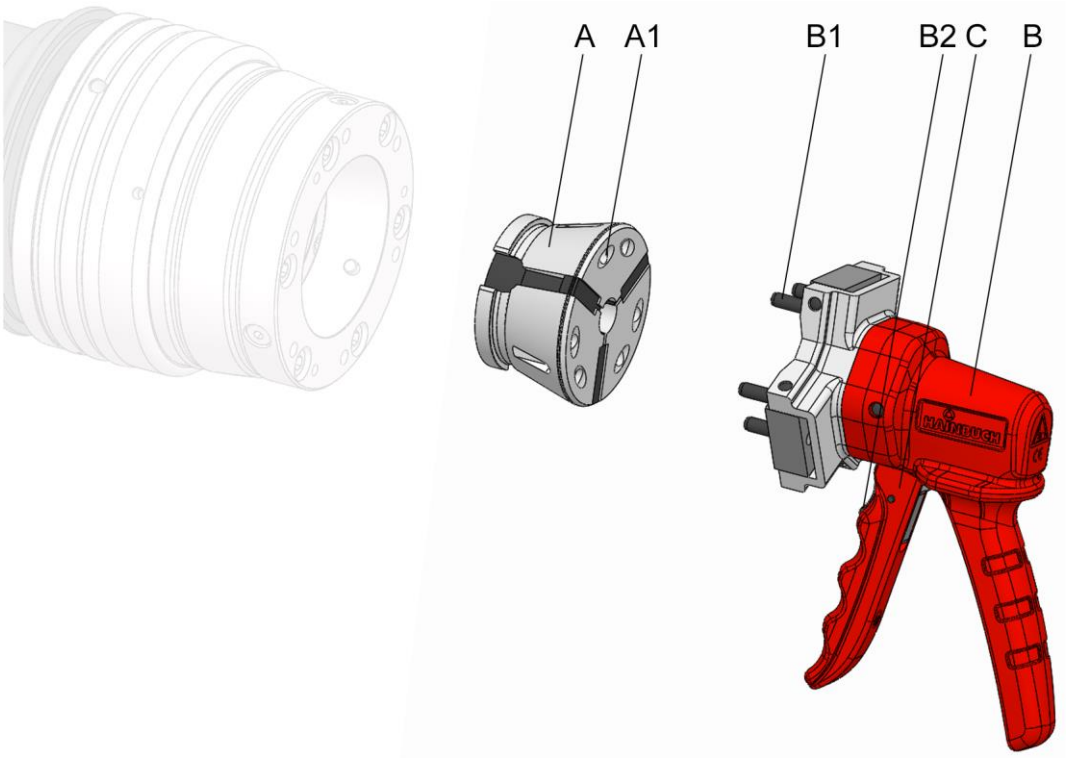

A Tête de serrage
A1 Trous de changement de la tête de serrage
B Dispositif de changement actionnement à poignée ou à roue [selon la taille]
B1 Tiges du dispositif de changement
B2 Levier d'enclenchement dispositif de changement [actionnement à poignée]
C Actionnement à poignée ou à roue

4.5.1 Actionnement à poignée variante MQ

1. Préparer la machine pour les étapes suivantes tel que décrit dans le chapitre « Préparation de la machine pour le démontage ».
2. Placer le moyen de serrage en position débloquée.

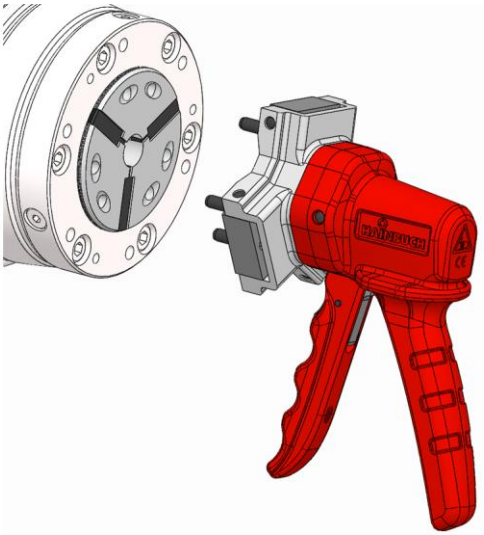

3. Insérer les tiges du dispositif de changement dans les trous interchangeables de la tête de serrage.

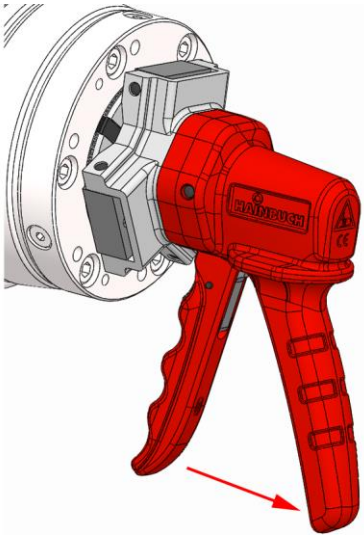

4. Actionner le dispositif de changement jusqu'à ce que la poignée s'enclenche de façon sensible.
5. Retirer la tête de serrage du moyen de serrage avec le dispositif de changement [voir chapitre « Démontage de l'élément de serrage » dans la notice d'utilisation du moyen de serrage].
6. Déposer la tête de serrage du côté plat avec les trous interchangeables de la tête de serrage vers le haut sur un support plat et stable ou dans un support adapté.
7. Déverrouiller et retirer le dispositif de changement en actionnant le levier d'enclenchement.

4.5.2 Actionnement à poignée variante MQQ

1. Préparer la machine pour les étapes suivantes tel que décrit dans le chapitre « Préparation de la machine pour le démontage ».
2. Placer le moyen de serrage en position débloquée.

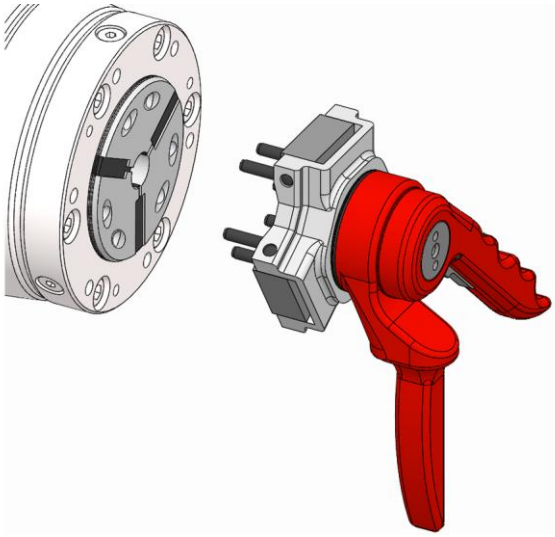

3. Insérer les tiges du dispositif de changement dans les trous interchangeables de la tête de serrage.

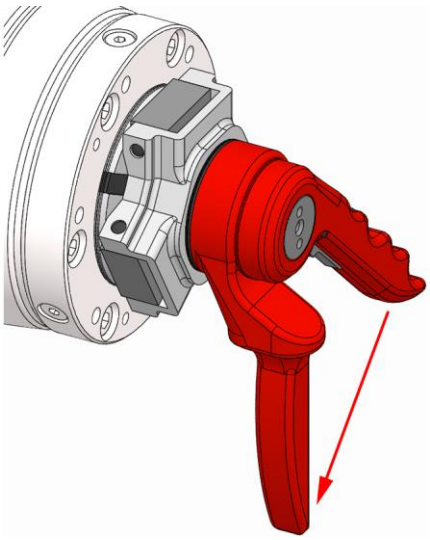

4. Actionner le dispositif de changement jusqu'à ce que la poignée s'enclenche de façon sensible.
5. Retirer la tête de serrage du moyen de serrage avec le dispositif de changement [voir chapitre « Démontage de l'élément de serrage » dans la notice d'utilisation du moyen de serrage].
6. Déposer la tête de serrage du côté plat avec les trous interchangeables de la tête de serrage vers le haut sur un support plat et stable ou dans un support adapté.
7. Déverrouiller et retirer le dispositif de changement en actionnant le levier d'enclenchement.

4.5.3 Actionnement à roue

1. Préparer la machine pour les étapes suivantes tel que décrit dans le chapitre « Préparation de la machine pour le démontage ».
2. Placer le moyen de serrage en position débloquée.

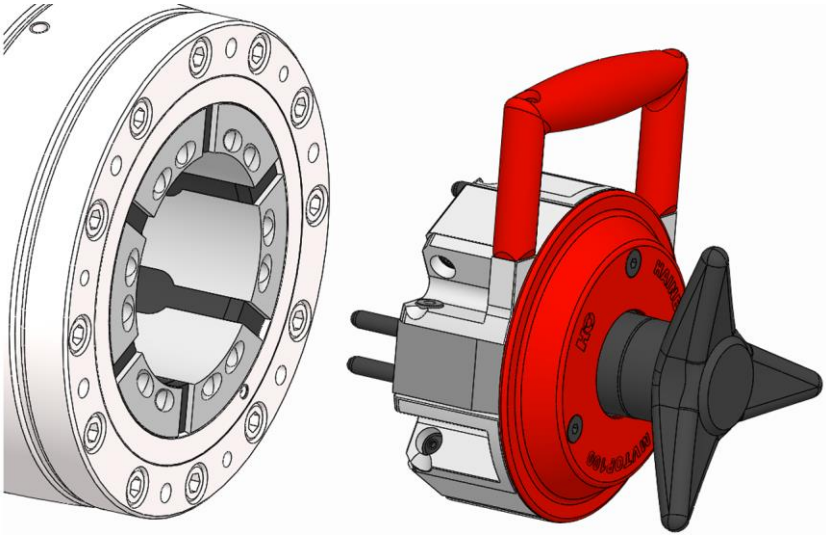

3. Insérer les tiges du dispositif de changement dans les trous interchangeables de la tête de serrage.

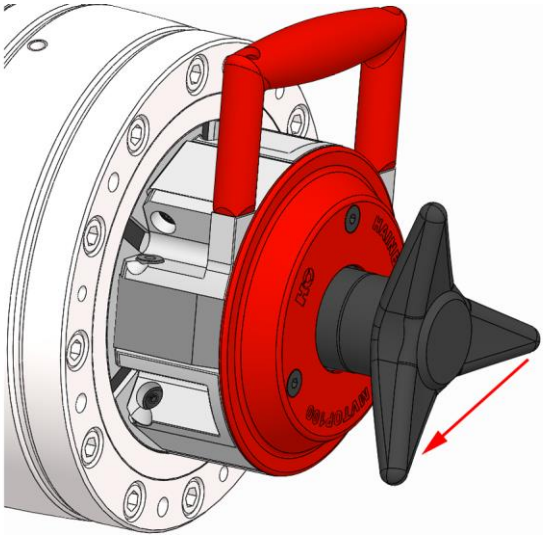

4. Actionner le dispositif de changement en tournant la roue jusqu'en butée.
5. Retirer la tête de serrage du moyen de serrage avec le dispositif de changement [voir chapitre « Démontage de l'élément de serrage » dans la notice d'utilisation du moyen de serrage].
6. Déposer la tête de serrage du côté plat avec les trous interchangeables de la tête de serrage vers le haut sur un support plat et stable ou dans un support adapté.
7. Déverrouiller et retirer le dispositif de changement en retournant entièrement la roue.

HAINBUCH GMBH · SPANNENDE TECHNIK
Postfach 1262 · 71667 Marbach / Erdmannhäuser Straße 57 · 71672 Marbach · Allemagne
Tél. +49 7144.907-0 · Fax +49 7144.18826 · verkauf@hainbuch.de · www.hainbuch.com
Appel d'urgence 24h/24 + 49 7144.907-444

02.2022 · 010.04/0033 FR · Sous réserve de modifications techniques